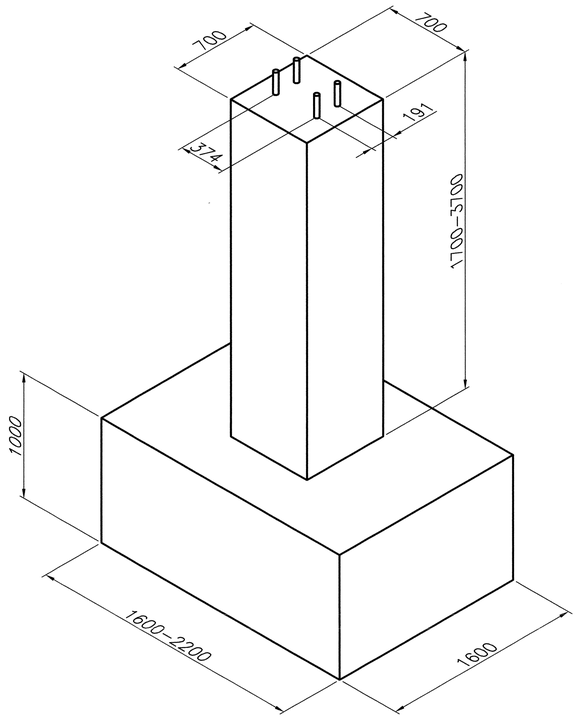

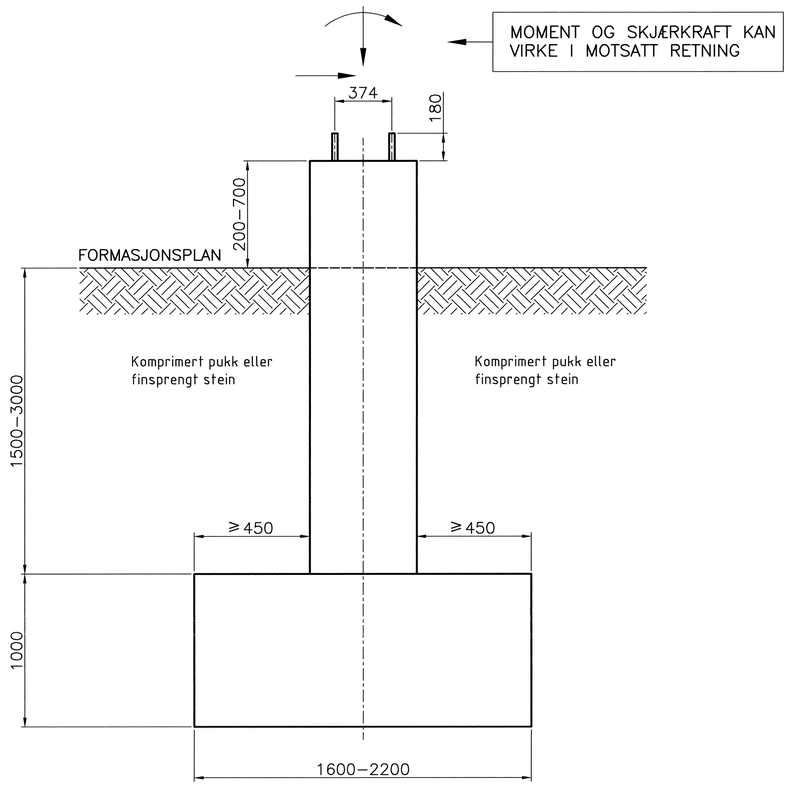

Søylens plassering på sålen:
Terrengets overdekning og kreftenes rettning kan i visse tilfeller bidra til at fundamentets kapasitet ikke blir optimalt utnyttet. I slike tilfeller kan man øke fundamentets stabilitet ved å forskyve søylens plassering på sålen i forhold til kreftene og terrenget slik eksemplene her viser.

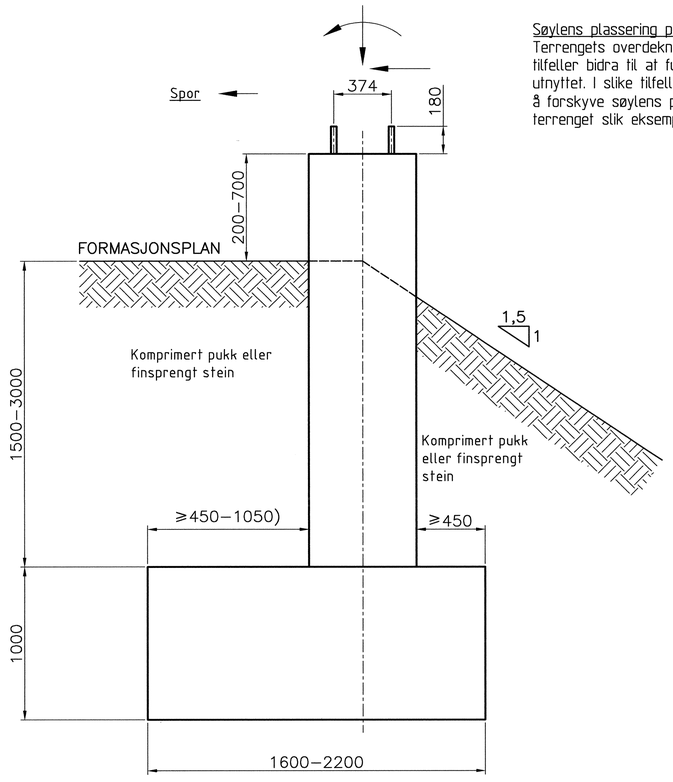

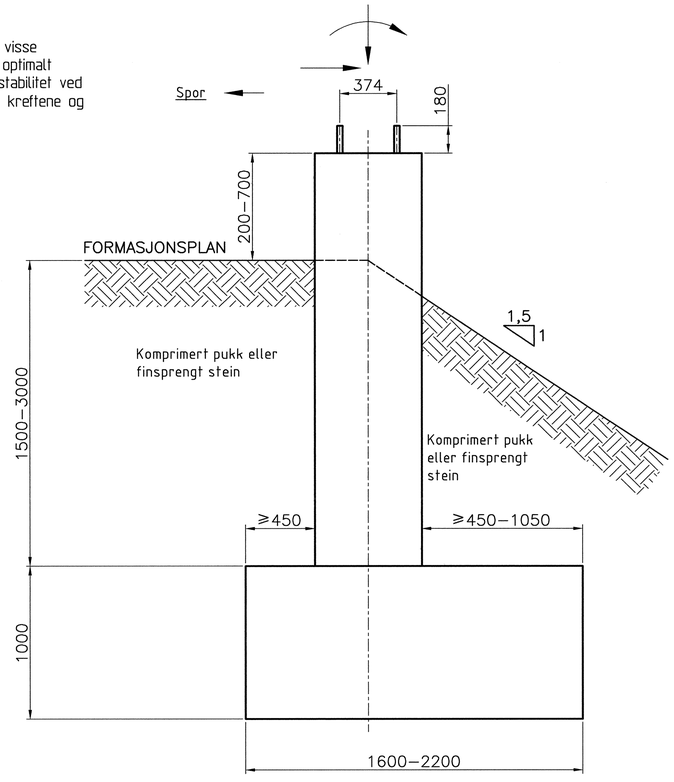

For mer detaljert beskrivelse av fundamentet se tegning EK.800151-000.

Rev.	Revisjonen gjelder	Dato	Tegnet av	Kontrollert av	Godkjent av
000	Ny tegning	03.03.09	HMH		

Kontaktledningsanlegg. Plasstøpt fundament for mastefot med hullmønster 374x191. Eksempler på søylens plassering på sålen ved ulike formasjonsplan og krefters rettning.

Målestokk: 1:20
Fritekst 1
Fritekst 2
Fritekst 3
Produsent
Prod.tegn.nr.
Erstatning for
Erstattet av

Jernbaneverket

Tegningsnummer: EK.800150-000
Rev.: 000